JDZX9-35

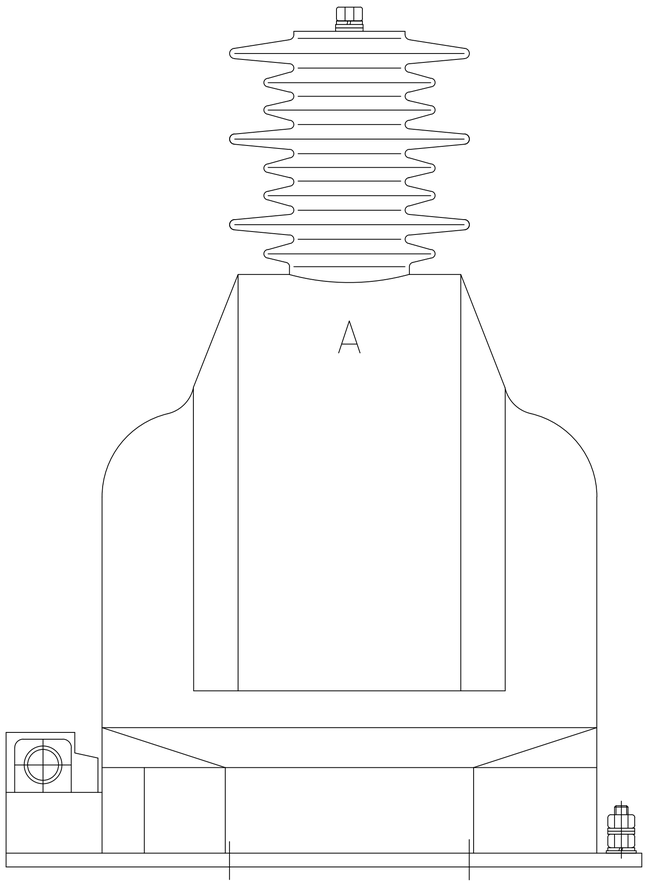

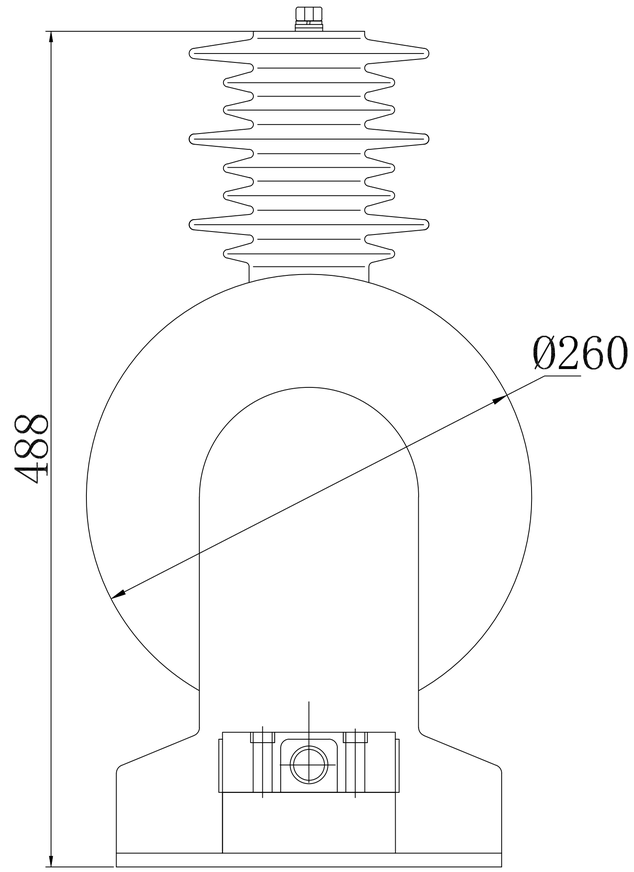

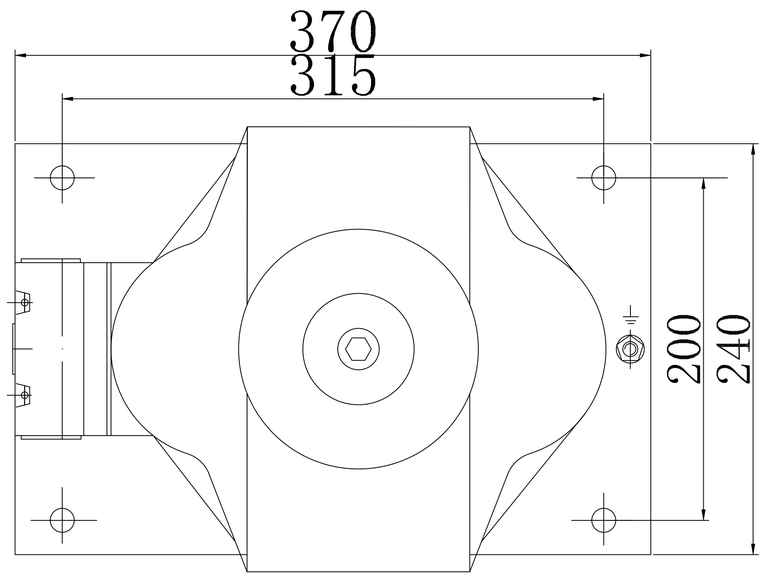

标记	处数	更改文件号	签	字	日 期	
设 计		标准化		图 样 标 记	重 量	比 例
校 对				S	每台件数	
审 核		批 准				
工 艺		日 期		共 张	第 张	

JDZX9-35

南互电气科技有限公司

借（通）用件登记

旧底图总号
底图总号
签 字
日 期
档案员日期